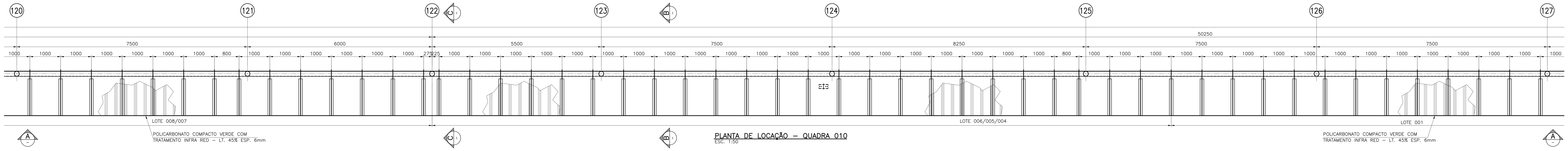

PLANTA DE LOCAÇÃO – QUADRA 010
ESC. 1:50

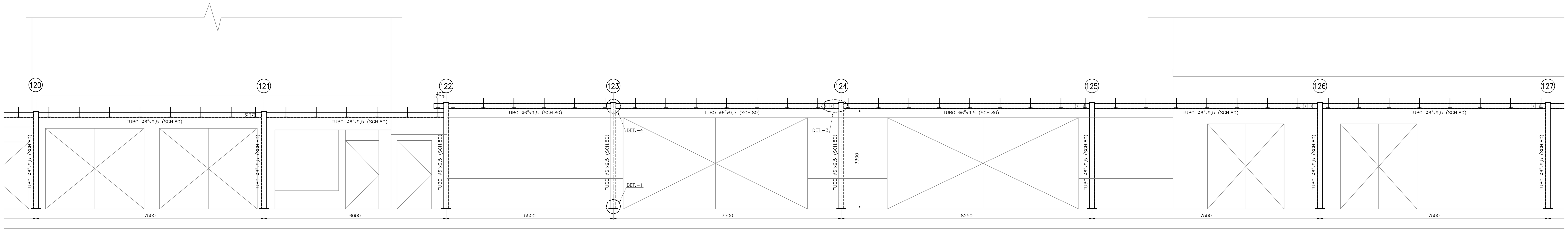

VISTA A–A
ESC. 1:50

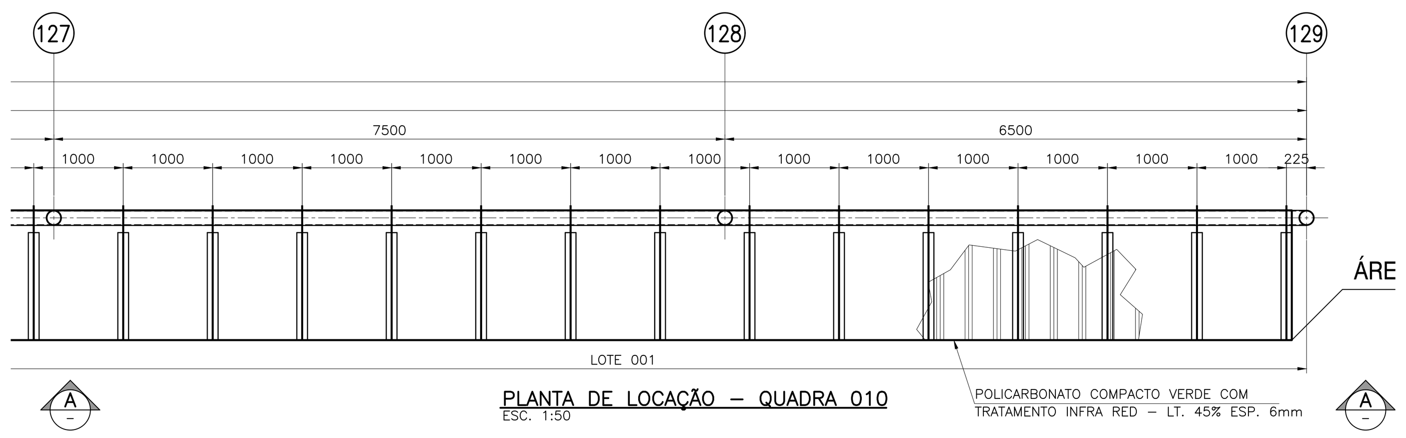

PLANTA DE LOCAÇÃO – QUADRA 010
ESC. 1:50

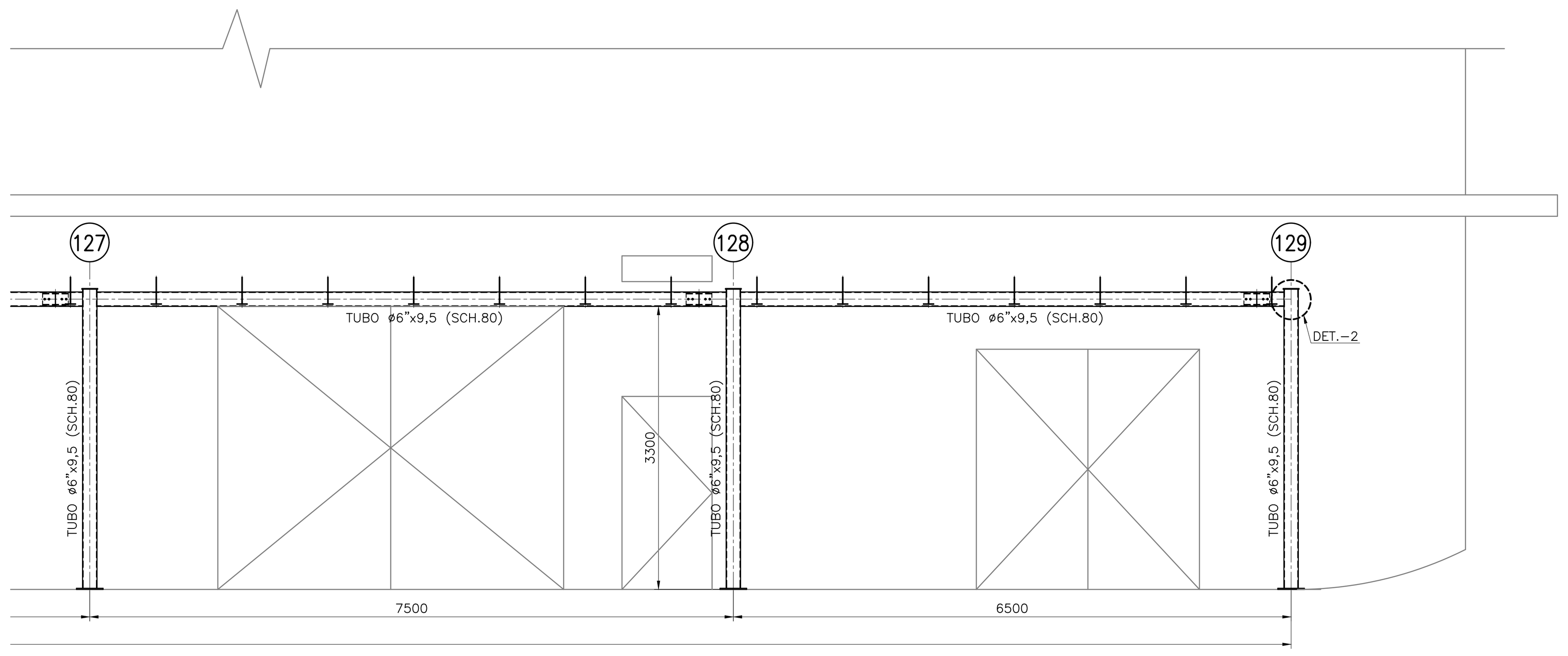

VISTA A–A
ESC. 1:50

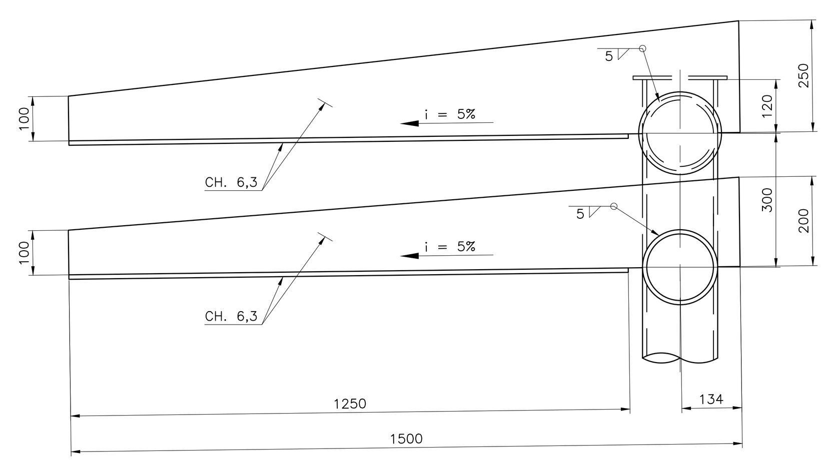

CORTE C–C
ESC. 1:10

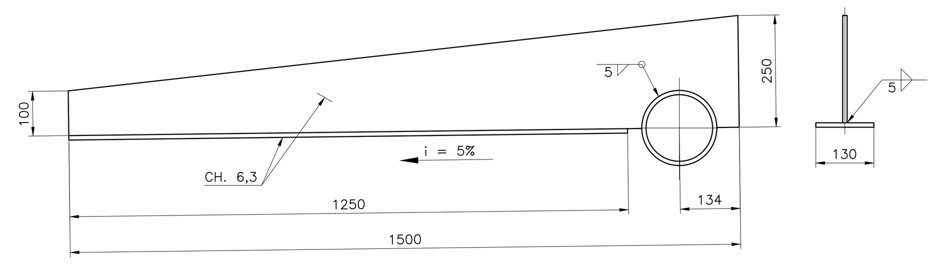

CORTE B–B (TIPICO)
ESC. 1:10

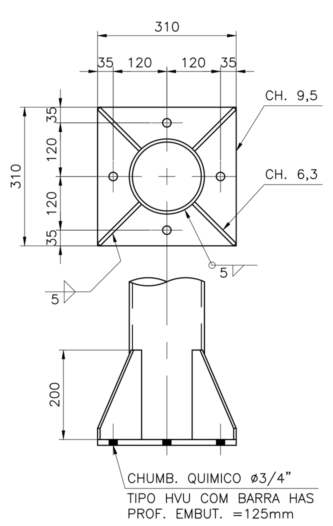

DETALHE –1
ESC. 1:10

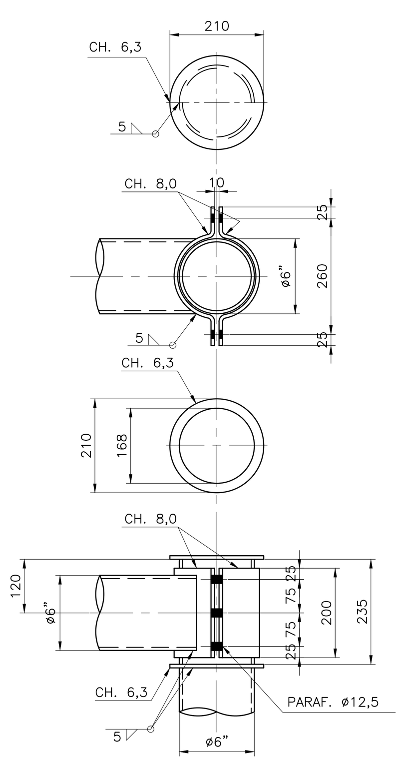

DETALHE –2
ESC. 1:10

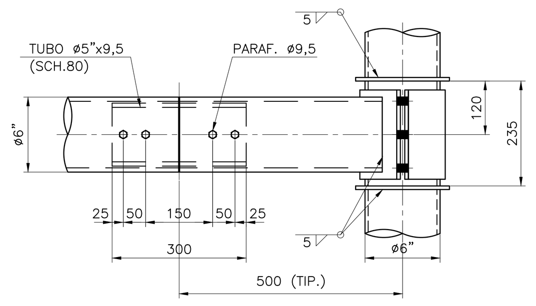

DETALHE –3
ESC. 1:10
(VER NOTA–4)

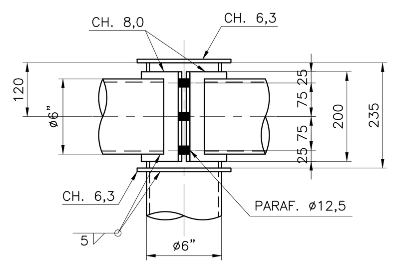

DETALHE –4
ESC. 1:10

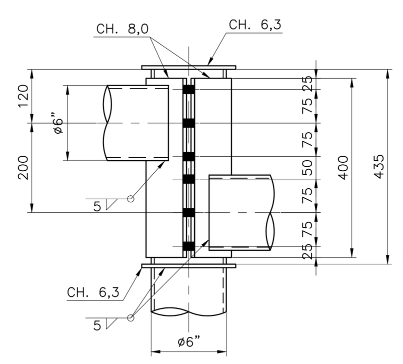

DETALHE –5
ESC. 1:10

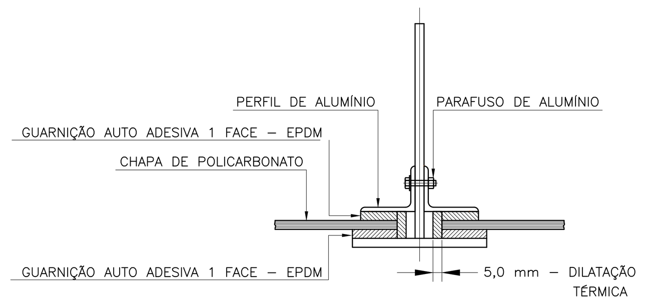

FIXAÇÃO DO POLICARBONATO
ESC. 1:5

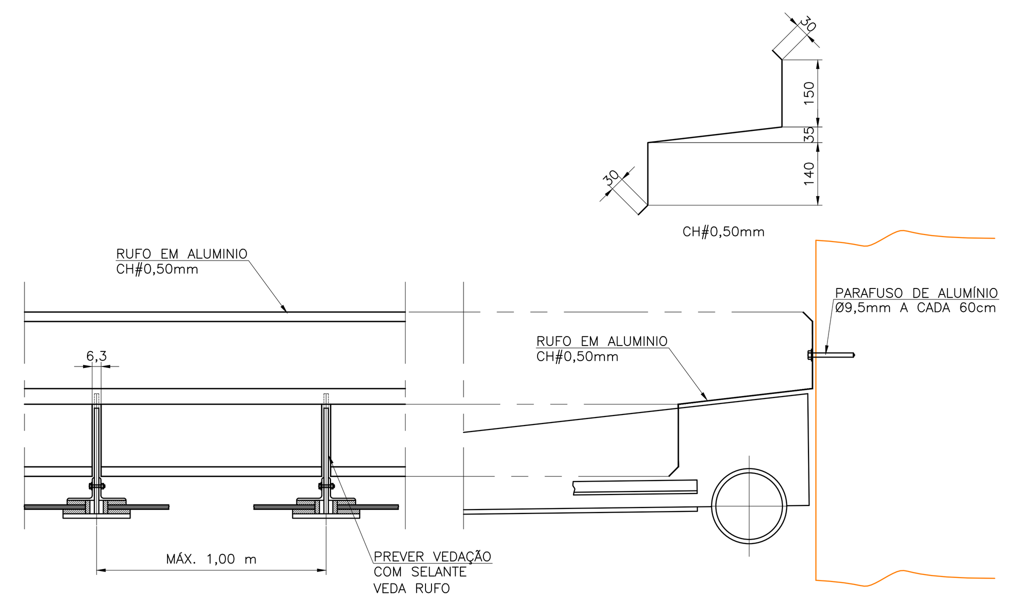

DETALHE PARA RUFOS – ESTUDO TÍPICO
ESC. 1:10

Responsável pela Coordenação
ART. nº 28027230211418616

ENGº. CARLOS EDUARDO C. BIONDI
Diretor de Divisão de Serviços Gerais
SESURB

PLANTA CHAVE

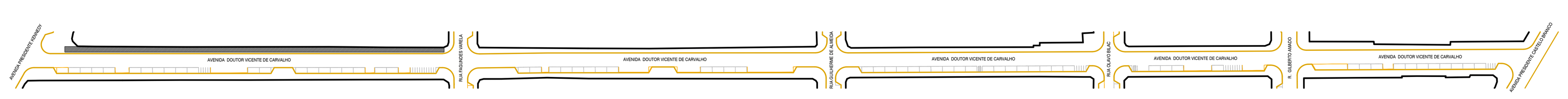

FACHADA – LESTE
ESC. 1:1750

NOTAS:
1–DIMENSÕES E ELEVAÇÕES EM MILIMETROS (EXCETO ONDE INDICADO)
2–MATERIAL: PERFIS LAMINADOS ANSI 6061–T6
CHAPAS EM ALUMÍNIO ANSI 6061–T6
PARAFUSOS,PORCAS E ARRUELAS EM ALUMÍNIO CONF. ANSI 6061–T6
SOLDAS CONFORME AWS–ELETRODO AA–5554
3–ESTRUTURA TOTALMENTE APARAFUSADA (EXCETO ONDE INDICADO)
4–O DETALHAMENTO, FABRICAÇÃO E MONTAGEM DAS ESTRUTURAS METÁLICAS DEVEM SER REALIZADOS DE ACORDO COM AS NORMAS VIGENTES.
5–POR SE TRATAR DE UMA ESTRUTURA A SER EXECUTADA EM ÁREA EXISTENTE, COM POSSIBILIDADE DE INTERFERÊNCIAS E DIFICULDADES NOS ACESSOS PARA MONTAGEM, RECOMENDAMOS CONFIRMAÇÕES NOS LOCAIS ANTES DA FABRICAÇÃO.
6–PARA PADRÕES DE PINTURA E ACABAMENTOS VER PROJETO DE ARQUITETURA.
7–EMENDA SOMENTE PARA VÃO MAIOR QUE 6000mm.

REVISÃO

00	EMISSÃO INICIAL - PARA APROVAÇÃO	21/01/2019
01	REVISÃO GERAL	17/04/2019
02	REVISADO DETALHES 2, 4 e 5	07/05/2019
03	ACRESCENTADO DETALHE TÍPICO PARA RUFOS	30/05/2019

LARANJEIRA MACHADO
Engenharia
contato@laranjeiramachado.com.br

EXEC.: ROSSI	VERIF.: LARANJEIRA
APROV.: LARANJEIRA	RESP. TEC.: ALEXANDRE LARANJEIRA
DATA: 21/01/2019	CREA: 5061873465
ESCALA: 1:50	ARQUIVO ELETRÔNICO: DE-PE-322-MET-010=4.DWG

DEPARTAMENTO DE INFRA ESTRUTURA

VERIFICADO:	ENGº. ÁTILA CSOBI	CREA:	5061320827/D
AUTOR:		CREA:	
LEVANTAMENTO:		CREA:	
DESENHO:	DE-PE-322-MET-010		

SEOP
SECRETARIA DE OBRAS PÚBLICAS

APROVADO: ENGª. ELOÍSA OJEA GOMES TAVARES CREA: 060165003-2

MUNICÍPIO DA ESTÂNCIA BALNEÁRIA DE PRAIA GRANDE

TÍTULO:	CENTRO EXPANDIDO DO BAIRRO OCIAN MARQUISES	FOLHA:	02/02
ASSUNTO:	PROJETO EXECUTIVO DAS ESTRUTURAS METÁLICA QUADRA 10 FACHADA LESTE - VISTAS E VISTAS	PROC.:	00000/00
		DATA:	21/01/2019
LOCAL:	AVENIDA DOUTOR VICENTE DE CARVALHO BAIRRO OCIAN	ESCALA:	H = 1:50 / V = 1:50
VISTO:		REV.:	03

INSTRUÇÕES P/ PLOTAGEM

COR	ESPESSURA
Nº 01	0,10
Nº 02	0,20
Nº 03	0,30
Nº 04	0,40
Nº 05	0,50
Nº 06	0,60
Nº 07	0,10
Nº 08	0,10

XXXXXXXXXXXXXXXXXXXXXXXXXXXXXXXXXXXXXXXXXXX